科步科技®
KB crane

CN:www.kbcrane.com.cn
EN:http://www.kbcranes.com

郑州科步科技有限公司
Zhengzhou Kebu Technology Co.,Ltd.

科步科技®
KB crane

Zhengzhou
Kebu Technology Co.,Ltd.

MINI CRAWLER CRANE

KB3.0

外形尺寸
Dimensions

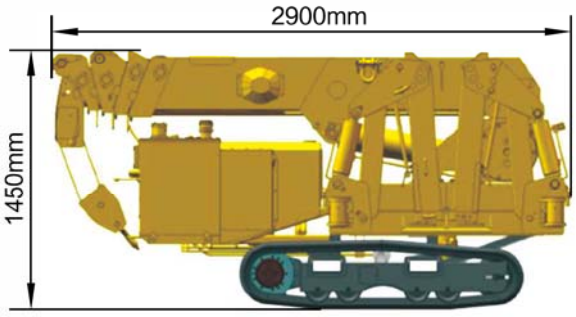

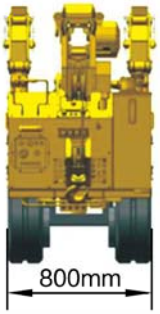

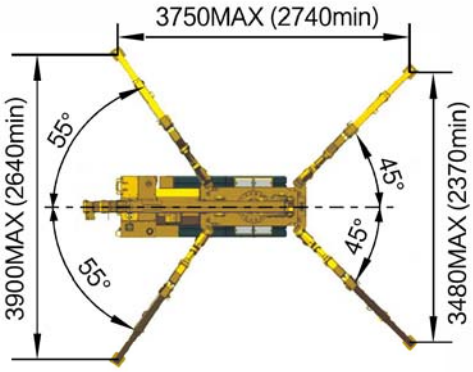

科步科技®
KB crane

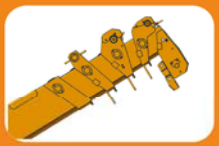

产品特点
Product Features

●比例遥控器，比例电磁阀（选配）
Proportional remote controlle and proportional valve (optional)
即可远距离操控吊机，又可使被吊重物渐进动作
特别适用于机械安装，用于位置精度要求高的场所。

●力矩控制（选配）
Moment limiter(optional)
根据吊臂长度确定被吊物体重量，吊重作业时，做到心中有“数”，保护吊臂安全。

●380v动力电源
380v power supply
可用380伏电源作动力
做到无噪音，环保 安静

●支腿无线遥控操作（选配）
Outrigger by remote control (optional)
可近距离操控支腿，避免复杂环境作业时
由于看不到支腿动作发生事故。

●五节吊臂和双连油缸
Five section boom and double connecting cylinder
五节臂，伸的长，缩的短，
真正的双联油缸，可实现一定重量的带载伸缩。

●车底高度1，2米
1.2 hight of body
吊车车底最大高度1.2米，便于轻卡车从底部穿过，方便运输。

●U型臂
U boom
结构合理，1条焊缝，吊臂之间接触面积大，强度高，寿命长。

●乘坐电梯
Take the elevator
机身宽度800mm，可进入电梯或室内

●支腿一键调平（选配）
One key tor the level of body (optional)
支腿根据周围环境情况既可单独操作，也可使用计算机同时控制4个支腿，实现一键调平，使车体始终处于水平状 态。

●吊臂支腿互锁
Interlock system
吊臂复位后，才能操作支腿和行进，保护吊车行走安全。

●叉车位置
Travel available by forklift truck
方便叉车叉运，吊车设置有插车位置。

●遥控行走（选配）
Remote control walking（optional）
可远距离操作机器行走，在恶劣环境下，可更好的保护人的安全。

●支腿接地传感器
Sensor of outrigger on the ground
每个支腿都装有接地传感器，当支腿离开地面发生危险时，机器报警，停止工作。保证机器不会翻车。

科步科技®
KB crane

产品参数
Product Parameters KB3.0

型 号 Model		KB3.0
规 格 Specification		2.95T × 1.3m
最大作业半径 Maximum Working Radius		8.3m × 0.14T
最大地上扬程 Maximum Ground Lifting Height		9.2m
最大地下扬程 Maximum Underground Lifting Height		—
卷扬装置 Winch Device	吊钩上升速度 Hook Speed	6.5m/min（4股）
	钢丝绳直径和长度 Rope Type	Φ7.7mm × 45m
伸缩装置 Telescopic System	吊臂形式 Boom Type	5段全自动 Full automatic 5 section
	吊臂长度 Boom Length	2.56m-8.92 m
	吊臂伸缩长度/时间 Telescopic Length/Time	
起伏装置 Up and Downs	吊臂角度/ 时间 Boom Angle/Time	0° -75° /14sec
回旋装置 Slew System	回转角度/ 时间 Slew Angle/ Time	0° -360° 连续旋转（continuous）/40sec
支 腿 Outrigger	最大伸出幅度 Maximum Extended Dimensions	3900mm × 3750mm
行走装置 Traction system	行走方式 Walking Way	液压马达驱动 Hydraulic motor driven
	行走速度 Walking Speed	0-2.9km/ h
	吊机接地 长 × 宽 × 2 Ground Length × Width × 2	1010mm × 200mm × 2
	爬坡能力 Grade Ability	20°
	接地比压 Ground Pressure	51Kpa
安全装置 Safety Devices	车体一键调平、力矩限制、高度限制器、支腿传感器、报警装置、急停按钮。Onekey leveling、Torque limiter、Height limiter、Crane outrigger sensor、Alarm device、Emergency button	
系统电压 System Voltage	DC12V	
柴油发动机（选配） Diesel Engine (Optional)	型号 Model	3TNV70
	排量 Displacement	0.854L
	最大输出功率 Maximum Output	10.3KW
	启动方式 Starting Method	电启动 Electric starting
	燃油箱容积 Fuel Tank Capacity	11L
	启动性能 Operating Temperature	-5° C-40° C
	蓄电池容量 Battery Capacity	12V 45Ah
汽油发动机 Petrol Engine	型号 Model	Honda GX390
	排量 Displacement	429ml
	最大输出功率 Maximum Output	14马力
	启动方式 Starting Method	手拉反冲启动/电启动 Recoil start/Electric starting
	燃油箱容积 Fuel Tank Capacity	7.4L
	启动性能 Operating Temperature	-5° C-40° C
	蓄电池容量 Battery Capacity	12V 45AH
电机 Electric Motor	电源电压 Power Supply Voltage	标配（Standard）AC380v
	功率 Power	4KW
无线遥控器 Remote Control	型号 Type	BOX1.1（选配）（Optional）
	有效操作范围 Operating range	100m
	防水标准 Water-proof Standards	IP67
整车尺寸 Dimension	长 × 宽 × 高 Length × Width × Height	2900mmx800mmx1580mm
重 量 Weight	整车重量 Vehicle Weight	2050Kg

Lifting Charts—KB3.0

●下表所记是在水平坚固地面支腿最大伸开时的数值，支腿状态和地表情况都有可能造成吊机倾翻，具体操作请注意。

The above data is measured on solid level ground when L .egs fully extended .The outrigger state and surfaceconditions may have resulted in the crane tipping, please pay more attentionnote when operate.

●额定总起重量表是根据起重时考虑吊臂变形之后的实际作业半径得到的。

Rated lifting capacity chart is based on the actual working radius,and the boom deformation when lifting is also taken into account.

●支腿处于伸出状态或用夹具固定时，以额定总起重量起吊也有可能发生倾翻，具体操作时请注意。

When outriggers are extended or fixed by jig,the crane lifting based on the rated load will also tip over. Please pay more attentionnote when operate.

●额定总起重量包括吊钩(20Kg)的重量

Total rated lifting capacity includs hook (20Kg) weight.

支腿最大位置处吊重表
Total rated load outriggers at maximum positions

2.66/4.24m boom		5.8 m boom		7.4 m boom		8.98 m boom	
Working radius (m)	Rated load (t)	Working radius (m)	Rated load (t)	Working radius (m)	Rated load (t)	Working radius (m)	Rated load (t)
<1.30	2.95	<2.90	1.25	<2.50	1.2	<3	0.90
1.50	2.58	3.00	1.22	3.00	1.05	3.50	0.70
2.00	2.20	3.50	0.97	3.50	0.83	4.00	0.55
2.50	1.65	4.00	0.77	4.00	0.72	4.50	0.44
3.00	1.23	4.50	0.61	4.50	0.58	5.00	0.34
3.50	0.97	5.00	0.53	5.00	0.48	5.50	0.30
3.64	0.90	5.20	0.50	5.50	0.43	6.00	0.27
				6.00	0.37	6.50	0.23
				6.50	0.32	7.00	0.20
				6.75	0.29	7.50	0.18
						8.00	0.15
						8.30	0.14

支腿其他位置处吊重表
Total rated load outriggers at any other positions

2.56/4.18米吊臂 2.56/4.18m boom		5.8米吊臂 5.8m boom		7.34米吊臂 7.34m boom		8.92米吊臂 8.92m boom	
作业半径 Working Radius （m）	额定总起重量 Rated Load （t）	作业半径 Working Radius （m）	额定总起重量 Rated Load （t）	作业半径 Working Radius （m）	额定总起重量 Rated Load （t）	作业半径 Working Radius （m）	额定总起重量 Rated Load （t）
<1.30	1.80	<2.90	0.55	<3.60	0.40	<4.00	0.33
1.50	1.72	3.00	0.53	4.00	0.33	4.50	0.28
2.00	1.20	3.50	0.41	4.50	0.28	5.00	0.23
2.50	0.80	4.00	0.33	5.00	0.23	5.50	0.18
3.00	0.52	4.50	0.28	5.50	0.18	6.00	0.16
3.50	0.42	5.00	0.23	6.00	0.16	6.50	0.14
3.64	0.35	5.20	0.20	6.50	0.15	7.00	0.10
				6.75	0.14	7.50	0.09
						8.00	0.08
						8.30	0.07

水平地面下最大作业高度
Maximum Reach Below Ground level

倍率 Rate	高度 Height
四倍率 Four Fall	9m
二倍率 Two Fall	18.0m
单倍率 Single Fall	36.0m

工作范围表
Working Range Diagram

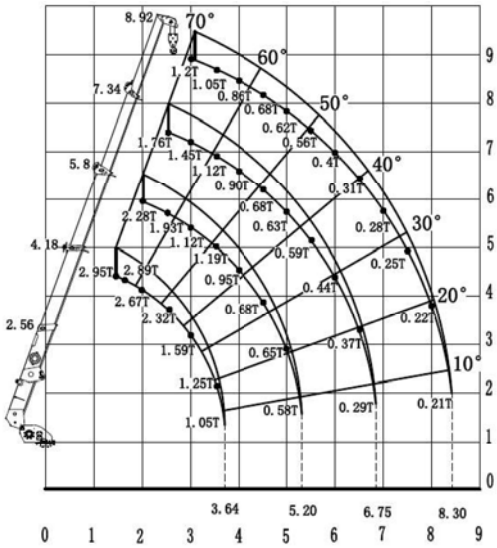

科步科技®
KB crane

使用案例 Applications

电力检维修 Power Inspection and maintenance

厦门电力

新乡电力

河南南阳电力

浙江绍兴电力

河南省电力

郑州电力 安装

嘉兴电力

宁波电力

辽宁电力

科步科技®
KB crane

使用案例 Applications

机械车间维修 Mechanical workshop maintenance

机械安装

通用公司

苏州AW零部件公司

日产公司

机械维修

济南铁路

楼顶施工

地下室内安装

本田公司

使用案例 Applications

建筑钢构 Building steel structure

北京王府井施工

厦门工厂钢构

苏州工厂

北京通信大楼灯具安装

别墅施工

澳门皇宫酒店

西安三星

上海世博会

加装飞臂

科步科技®
KB crane

使用案例 Applications

其他行业 Other industries

郑州铁路

深圳地铁站建设

南宁铁路

国外轮船使用

上海迪士尼

地铁

寺庙

消防

园林

友好往来 Cooperation

特聘国外专家协助进行质量管理
Foreign experts are hired to assist in quality management

参观公司的外国合作伙伴
Foreign partners visiting the company